SMC

TVW Meßtechnik GmbH
TVW-App
Distributor

Elektrostatische Entladungssysteme

Messen - Entfernen - Dokumentieren von Elektrostatik

IONIZER

Entladungsstab mit Sensoren

Elektrostatisches Handmessgerät

Elektrostatischer Sensor und Kontroller

Die High-Tech Systemlösung

IONIZER

Serie IZS31

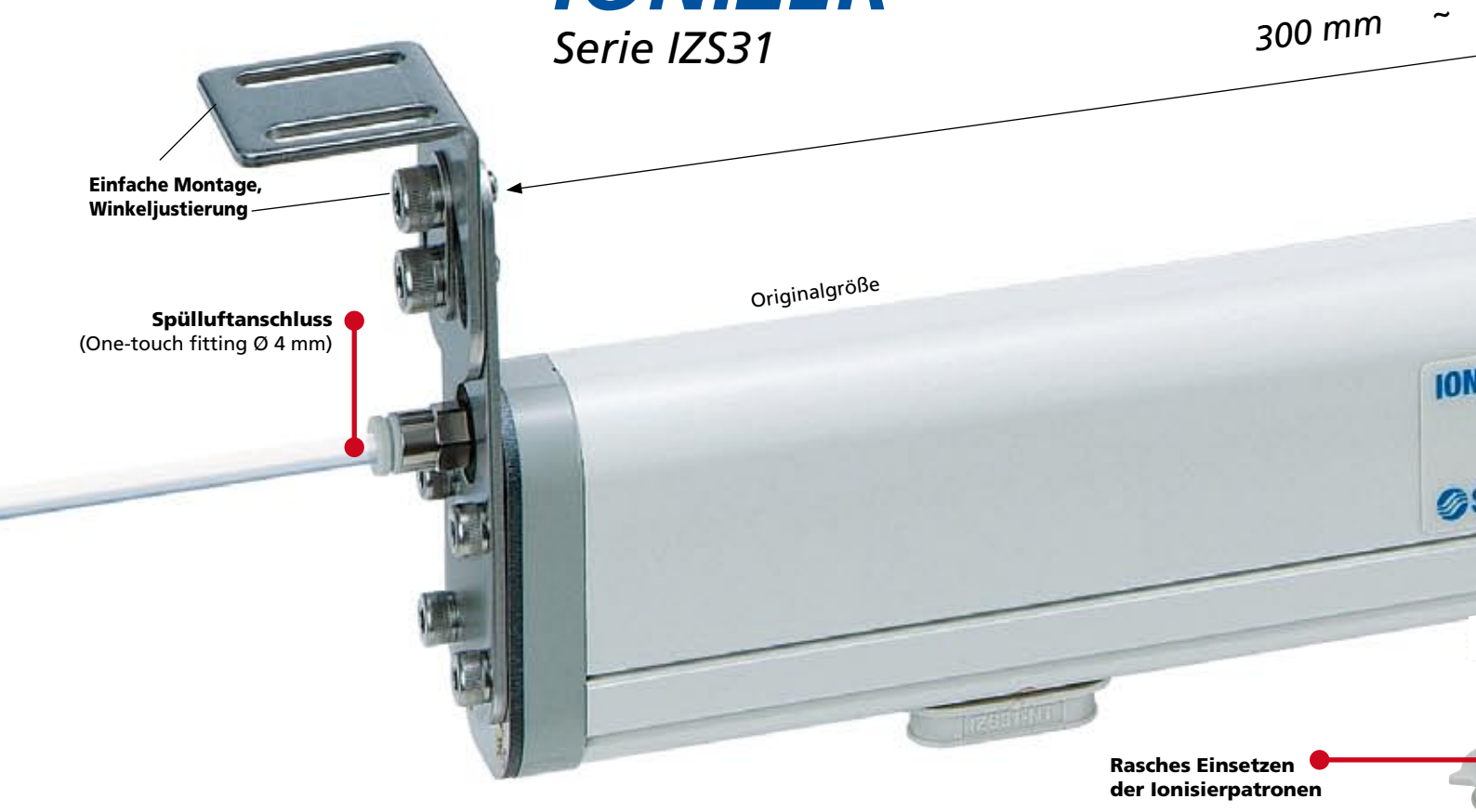

Visuelle Statusanzeige

Leichte Erkennung der Entladesituation durch eindeutige LED-Anzeige

Polarität des Werkstücks	LED + OK –	Ladespannung des Werkstücks
positiv ↑	■ □ □	mehr als +400 V
	✳ □ □	+100 V bis +400 V
	✳ ■ □	+30 V bis +100 V
	□ ■ □	unter ±30 V
	□ ■ ✳	–30 V bis –100 V
	□ □ ✳	–100 V bis –400 V
↓ negativ	□ □ ■	weniger als –400 V

■ leuchtet
✳ blinkt mit 4 Hz
□ bleibt dunkel

Einfache Kommunikation zwischen IONIZER und Maschinensteuerung

Für eine zuverlässige Prozessüberwachung

- Schalteingänge & Ausgänge (PNP)
- analoger Ausgang (≙ Oberflächenspannung)

Minimaler Wartungsaufwand

Automatische Elektronadelprüfung über Sensor

- Wartungsanzeige (LED) am IONIZER
- Alarmmeldung an Maschinensteuerung

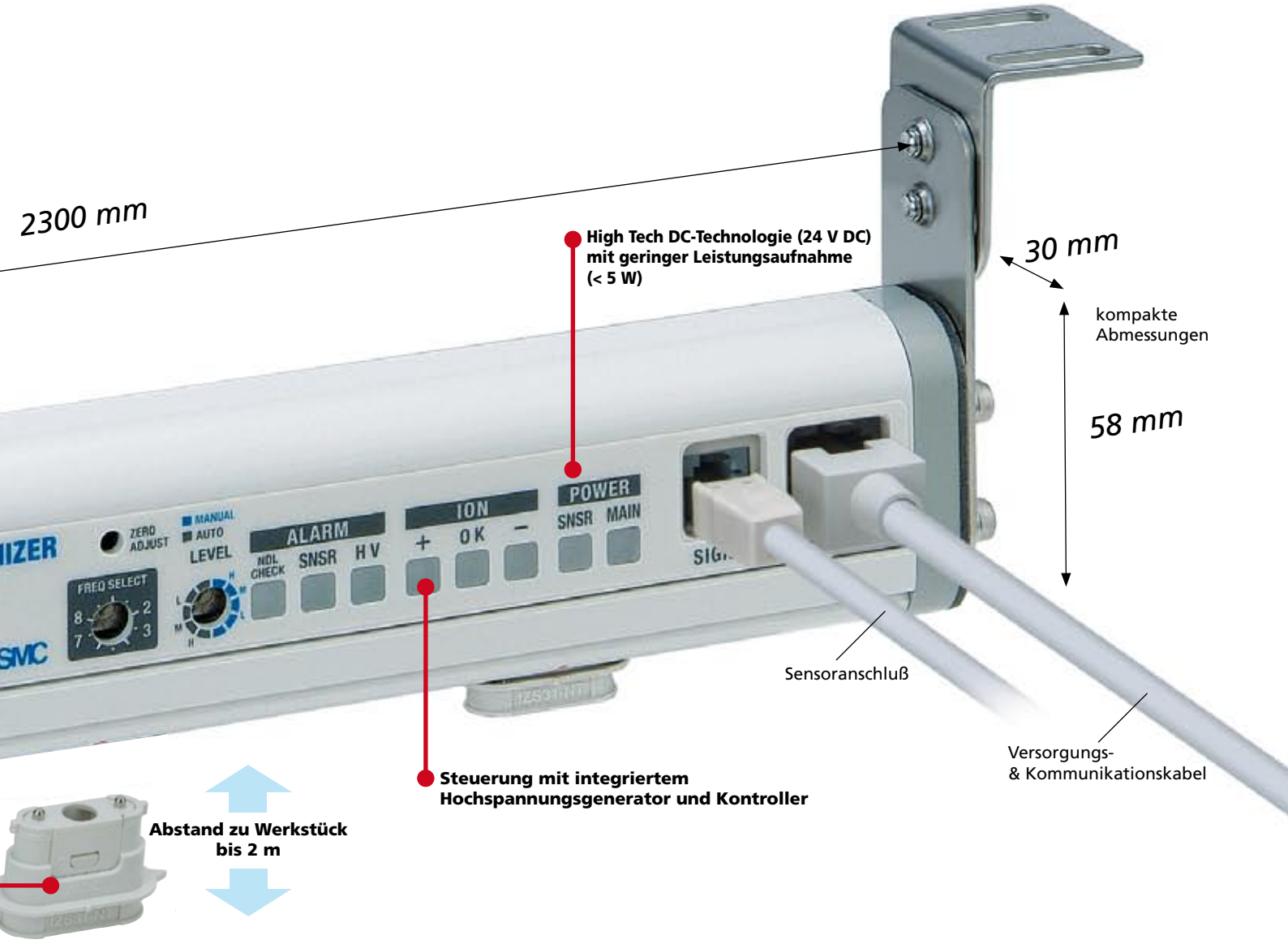

Rückkopplungssensor Serie IZS31-DF

energy saving

- Beseitigen der elektrischen Aufladung in Sekundenbruchteilen
- Nach Abbau der statischen Aufladung geht der Ionizer in den STAND BY - Betrieb und spart dadurch bis zu 90% an Energie
- Elektronadel prüfen

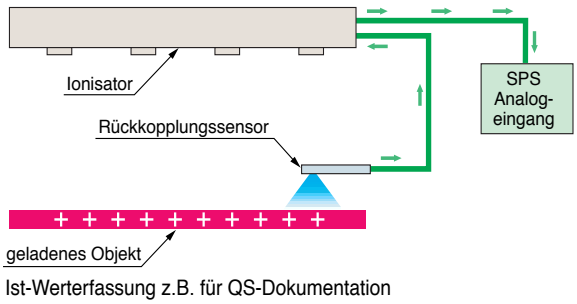

Ist-Werterfassung z.B. für QS-Dokumentation

Ausgleichssensor Serie IZS31-DG

- zum automatischen Kalibrieren des Systems (Ionengleichgewicht um Ø V)
- Elektronadel prüfen

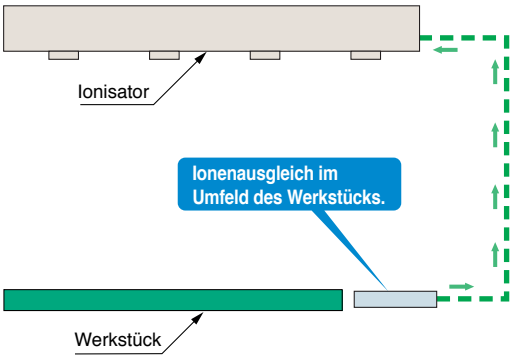

Elektrostatischer Sensor **Serie IZD10***

"Sichtbarmachung" statischer Elektrizität

- Digitale Anzeige und Weiterverarbeiten über Kontroller Serie IZE*
- Analogausgang (1 ~ 5 V DC) direkt an die Maschinensteuerung
- Genauigkeit 5% F.S.

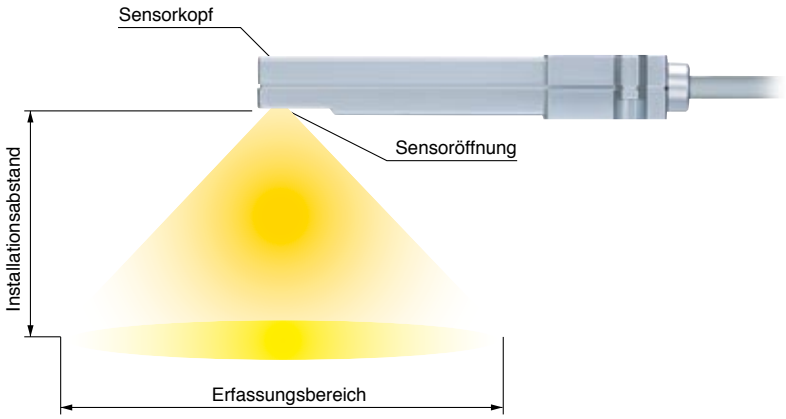

Bestellnummer	Bestellbezeichnung
IZD10-110	Elektrostatischer Sensor ± 0,4 kV mit 5 m Kabel
IZD10-510	Elektrostatischer Sensor ± 20 kV mit 5 m Kabel

2 Sensortypen mit variablem Abstand

Passende Auflösung für Ihre Anwendung

Installationsabstand

IZD10-110 (± 0,4 kV)

10 bis 50 mm

IZD10-110

Anm. 1) Potential
Messung: ± 0.4 kV

Installations-abstand [mm]	Erfassungs-bereich [mm]
10	45
20	85
25 Anm. 1)	100
30	120
40	150
50	180

IZD10-510 (± 20 kV)

25 bis 75 mm

IZD10-510

Anm. 2) Potential
Messung: ± 20 kV

Installations-abstand [mm]	Erfassungs-bereich [mm]
25	100
30	120
40	150
50 Anm. 2)	180
60	205
70	225
75	235

Abmessungen in Originalgröße

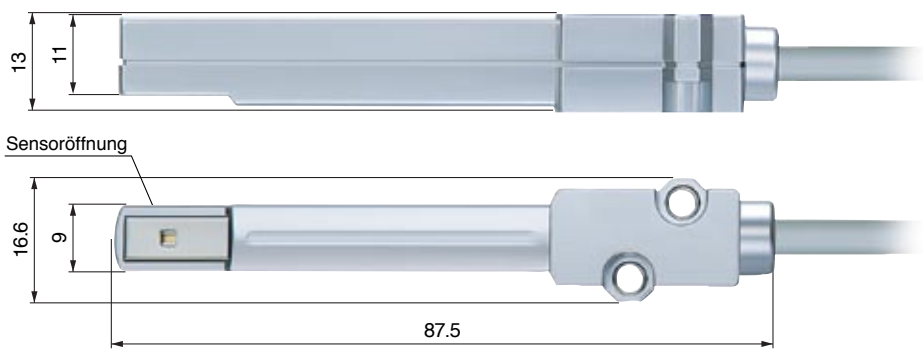

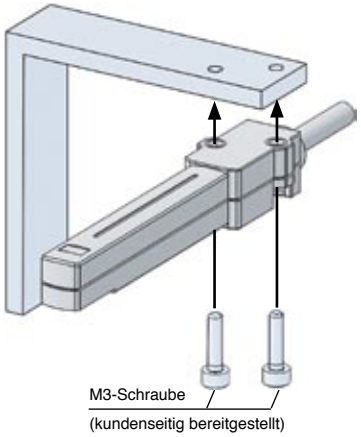

Elektrostatischer Sensor-Kontroller mit Anzeige **Serie IZE***

Auswerteeinheit zu Sensor IZD*

Empfängt Ausgangssignal vom elektrostatischen Sensor IZD10* und zeigt das elektrostatische Potential in digitaler Form an.

IZE*

2 x PNP Schaltausgang und 1 x Analogausgang
4 - 20 mA (oder 1-5 V)

2-farbige digitale Anzeige

Vier Display-Farbkombinationen möglich

Kombination	EIN	AUS
❶	rot	grün
❷	grün	rot
③	rot	rot
❹	grün	grün

Einfacher Kabelanschluss

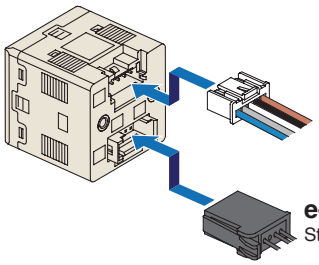

Platzsparender Paneleinbau

Ermöglicht Zeiteinsparung beim Schneiden von Schalttafeln

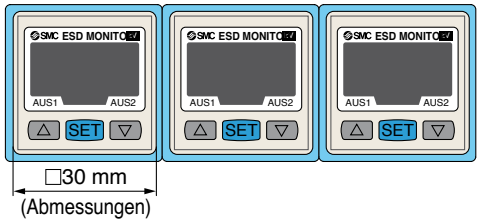

Bestellnummer	Bestellbezeichnung
IZE113-LC	Elektrostatischer Sensorkontroller mit Anzeige (2 x PNP + 4 - 20 mA) inkl. Kabel & e-con Stecker
IZE112-LC	Elektrostatischer Sensorkontroller mit Anzeige (2 x PNP + 1 - 5 V DC) inkl. Kabel & e-con Stecker

Zahlreiche Programmfunktionen einstellbar

- Korrektur der Abfragedistanz
- min./max. Anzeige
- Tastensperrfunktion
- Nullpunkteinstellung
- Fehleranzeige
- Schalterausgang mit Anti-Chatter-Funktion
- Auswahl des Sensors

Elektrostatisches Handmessgerät **Serie IZH**

Kompaktes Handmessgerät mit 20 kV Sensor

Bestellnummer	Bestellbezeichnung
IZH10-H	Elektrostatisches Handmessgerät

* inkl. Erdungskabel, Griff und Tasche

Zusatzfunktionen

- min./max. Anzeige
- automatische Abschaltung
- Batterieanzeige
- Hintergrundbeleuchtung
- manuelles Nullen
- Fehleranzeige

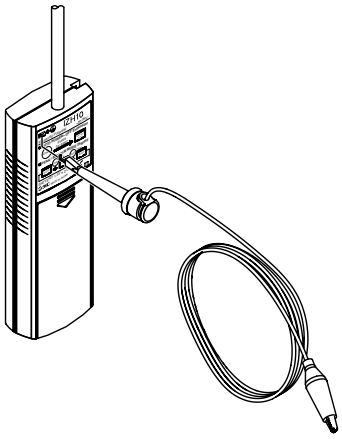

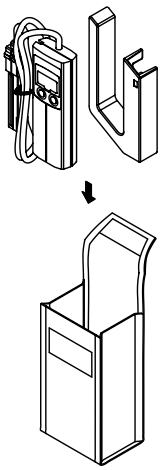

Batteriebetrieb

2 Stk. Standardbatterien Typ AA

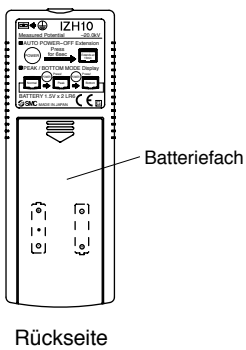

Rückseite

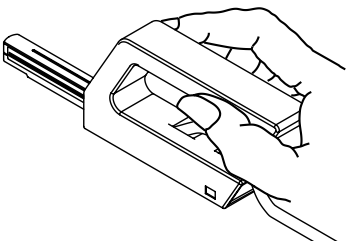

Anwendungsbeispiele

Etikettierung

- Verbesserung der Etikettenposition
- Vermeidung von Staubanhaftung

Folien-, Papier-, Textilproduktion usw.

- Vermeidung von Staubanhaftung
- Vermeidung von Prozessstörungen wie Falten, Wickelfehler, usw.

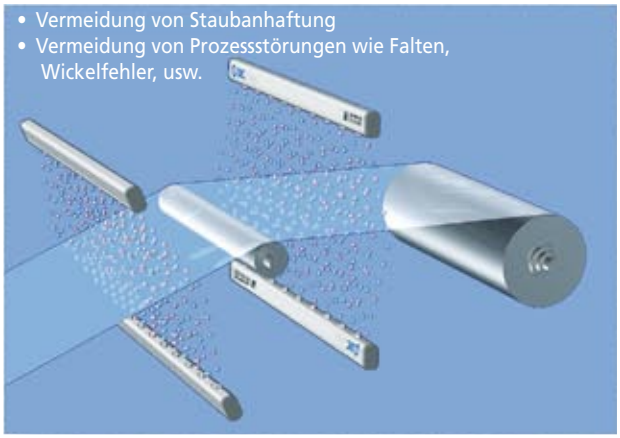

Produktion elektronischer Bauteile

- Vermeidung von Produktbeschädigung durch Kontaktentladung
- Vermeidung von Staubanhaftung

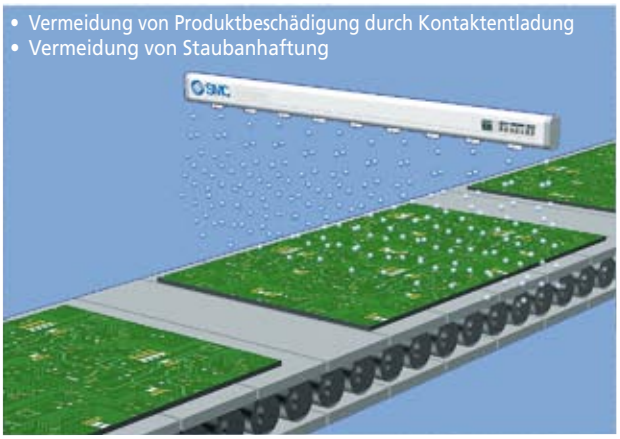

Produkthandhabung

- Vermeidung von ungewolltem Anhaften

Produktion Spritzgussteile

- Verbesserungen beim Handling von Spritzgussteilen

Glasverarbeitung

- Vermeidung von Dünnglasbruch
- Vermeidung von Staubanhaftung

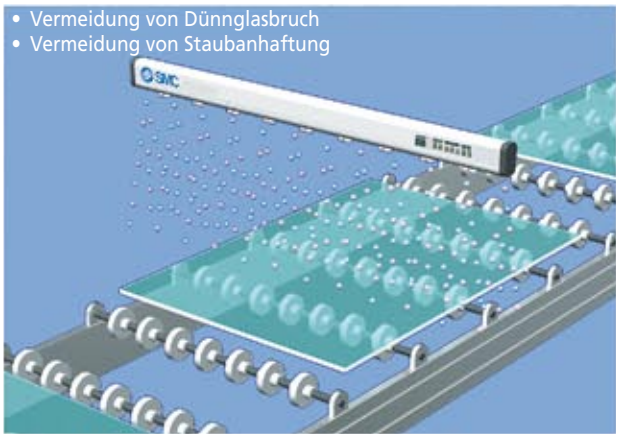

Waferhandling

- Vermeidung der Kontaktentladung beim Waferhandling

Produktion PET-Flaschen

- Vermeidung von Transportstörungen
- Vermeidung von Staubanhaftung

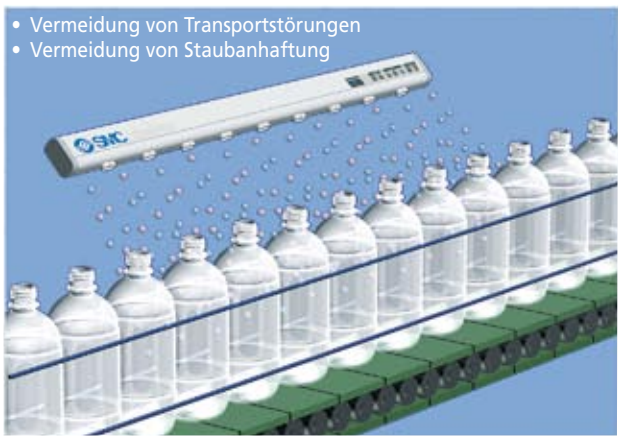

Empfohlenes IONIZER Zubehör: Druckluftaufbereitungseinheit für Spülluft

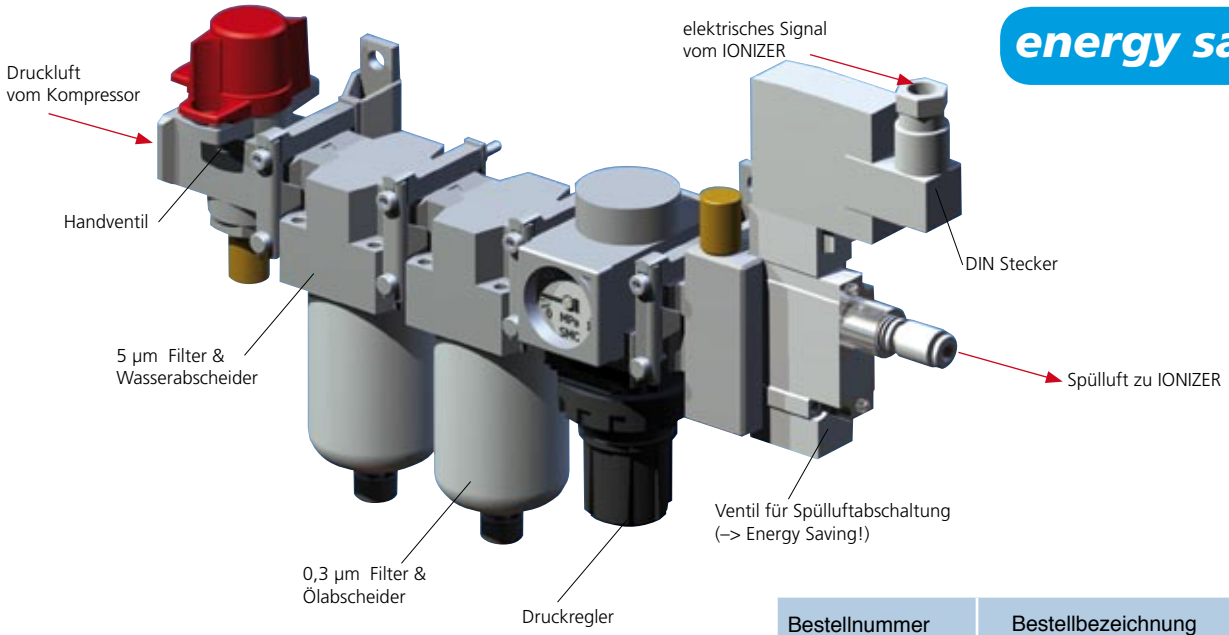

Bestellnummer	Bestellbezeichnung
AC20-OAL00222	Druckluftaufbereitungseinheit für ISZ31* inkl. 3 m Ventilkabel

SMC CEE

Österreich
SMC Pneumatik GmbH
Girakstrasse 8
A-2100 Korneuburg
Tel: +43 2262 - 62280 - 0
Fax: +43 2262 - 62285
e-Mail: office@smc.at

Distributor Kontakt

TVW Meßtechnik GmbH
Semmelweg 31
32257 Bünde
Fon: 05223 / 9277 - 0
Fax: 05223 / 9277 - 40
info@tvwbuende.de
www.tvwbuende.de

SMC Austria/Korneuburg

Änderungen der technischen Angaben ab Drucklegung vorbehalten. Alle Texte, Zeichnungen und Abbildungen sind urheberrechtlich geschützt.
© 2007 SMC Pneumatik GmbH (Austria)